NAPOLI

CODICE ARTICOLO
COD. Q1HX0275 23P01H147

Giblor's
italian worklife specialist

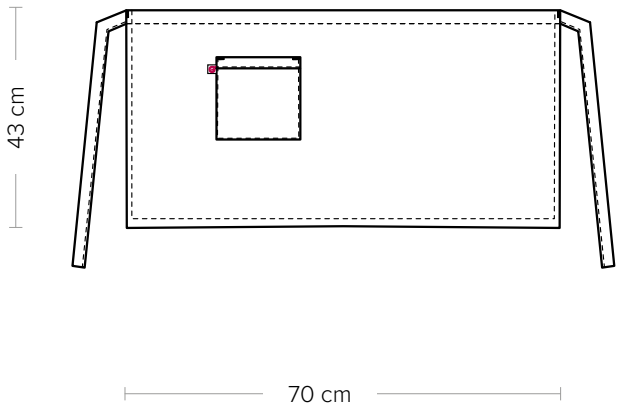

DETTAGLI
- 1 tasca

TAGLIE
Taglia unica

COLORE
U35 Bordeaux

TESSUTO
100% poliestere
170 g / m^2

Le misure indicate si riferiscono alle taglie **S** per i capi femminili, **L** per i capi maschili. Per i capi a taglia unica le misure indicate sono effettive.

Il grembiule Ho.Re.Ca. Napoli è un classico da lavoro unisex. Si annoda in vita con i lacci ed è dotato di una comoda tasca sulla parte destra. Caratterizzato da un ottimo rapporto qualità prezzo, valorizzato dalla tecnologia indantrene, è un capo perfetto per tutti i settori.

COLORI DISPONIBILI

U35 Bordeaux

NAPOLI

ITEM CODE
COD. Q1HX0275 23P01H147

Giblor's
italian worklife specialist

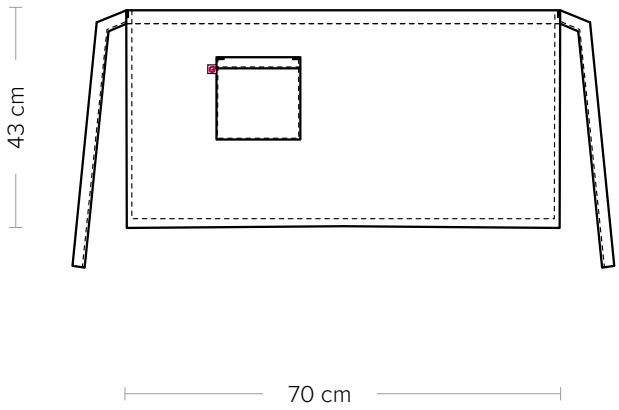

DETAILS
- 1 pocket

SIZES
One size

COLOURS
U35 Burgundy

FABRIC
100% polyester
170 g / m^2

The measures indicated refer to sizes **S** for women, **L** for men. For one-size-fits-all garments, the measurements indicated are effective.

The Ho.Re.Ca. Napoli apron is a unisex work classic. It is tied at the waist with laces and it features a comfortable pocket on the right side. Characterised by an excellent price-quality ratio and valorised by indanthrene technology, it is a perfect garment in all fields.

AVAILABLE COLOURS

U35 Burgundy