NOTA INFORMATIVA

Pile alta visibilità mod.Norberg art. HH 139.21/HH139.42

DATI DEL FABBRICANTE:
ROSSINI TRADING S.P.A. – Via Pastrengo, 7M/9 – 24068 Seriate BG

rossini.
17963356

Organismo di Certificazione n° 0598 (SGS Fimko Ltd, Takomotie 8, FI-00380 Helsinki, Finland)
Norme: EN ISO 20471:2013+A1:2016 e EN ISO 13688:2013+A1:2021
Categoria IIª (Regolamento UE 2016/425)
Taglie prodotte: da S a XXXL

PRESTAZIONI

Indumenti da indossare in condizioni di scarsa visibilità in qualunque situazione di luce diurna e alla luce dei fari dei veicoli nell'oscurità.
I capi rispondono alle caratteristiche di sicurezza previste nella norma europea armonizzata UNI EN ISO 20471:2013+A1:2016.
Questi DPI non proteggono da:
• aggressioni chimiche
• rischio di impigliamento in parti in movimento
• rischio da aggressioni meccaniche
• rischio termico
• rischi da attraversamento e spegnimento delle fiamme
• rischi diversi da quanto sopra specificato.

IDENTIFICAZIONE E SCELTA

La scelta dell'indumento adatto deve essere fatta in base alle esigenze specifiche del posto di lavoro, del tipo di rischio e delle relative condizioni ambientali. La responsabilità dell'identificazione e della scelta del DPI idoneo ed adeguato è a carico del datore di lavoro.
Pertanto è opportuno verificare, prima dell'utilizzo, l'idoneità delle caratteristiche di questo indumento alle proprie esigenze.

AVVERTENZE

Prima dell'impiego effettuare un controllo visivo dell'articolo, per accertarsi dello stato di incolumità ed in particolare che sia in perfette condizioni, pulito ed integro. Qualora vi fossero danneggiamenti visibili (scuciture, rotture) l'indumento deve essere sostituito.
L'indumento risponde alle caratteristiche di sicurezza solo se perfettamente indossato ed in perfetto stato di conservazione.
Si declina ogni responsabilità per eventuali danni e/o conseguenze derivanti da un utilizzo improprio.

ISTRUZIONI PER L'IMMAGAZZINAGGIO E LA MANUTENZIONE

Immagazzinare nell'imballo d'origine, al riparo dalla luce. L'indumento deve essere conservato in luogo fresco asciutto, non polveroso e lontano da fonti di calore. Evitare il contatto con prodotti solventi che possono causare l'alterazione delle caratteristiche.

SIGNIFICATO DEI LIVELLI DI PRESTAZIONE

X

X Classe del materiale fluorescente e retroriflettente (aree minime di materiale visibile in m^2)
1 fluorescente = 0.14 m^2
retroriflettente = 0.10 m^2
2 fluorescente = 0.50 m^2
retroriflettente = 0.13 m^2
3 fluorescente = 0.80 m^2
retroriflettente = 0.20 m^2

EN ISO 20471:2013 +A1:2016

IDENTIFICAZIONE DELLA MARCATURA
All'interno del capo, in posizione visibile, viene applicata una etichetta contenente tutti gli elementi necessari per l'identificazione del capo e la sua manutenzione.
Esempio di etichetta cucita nel capo

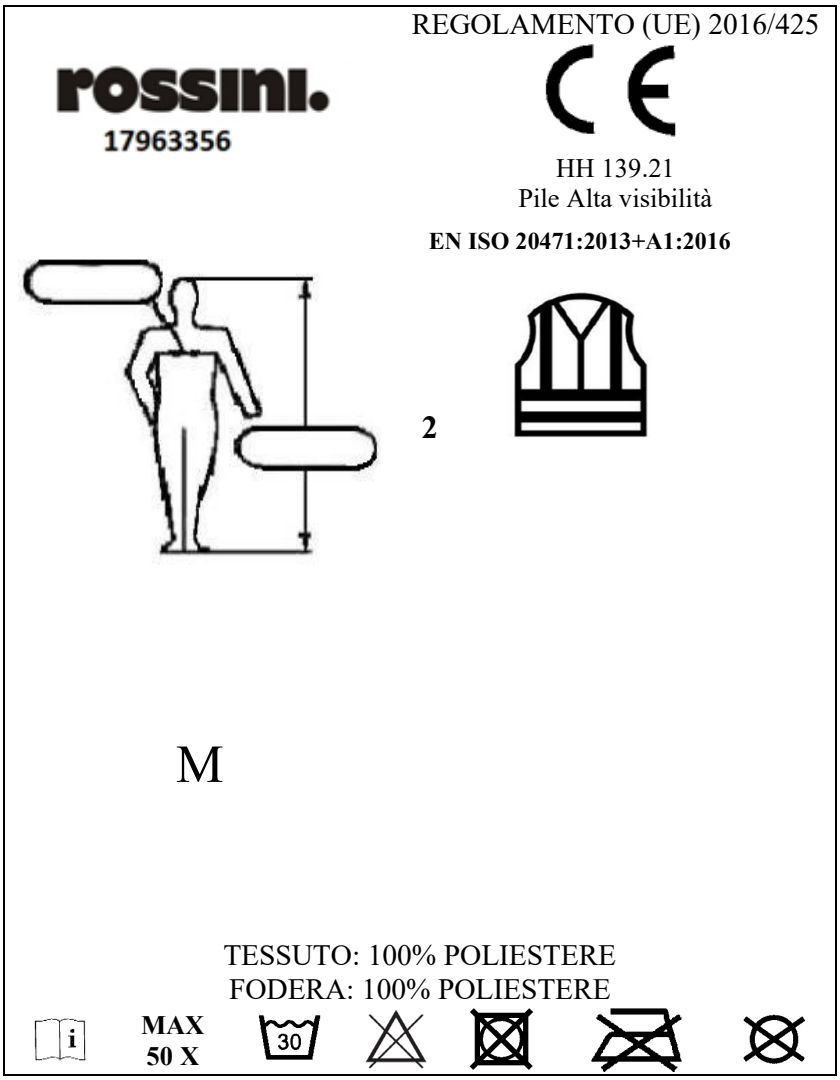

Fabbricante →
Marcatura CE ←
Codice modello ←
Norma di riferimento ←
Dimensioni del corpo secondo EN ISO13688:2013+A1:2021 →
Pittogramma e classi ←
Taglia →
Composizione tessuto →
Nota informativa →
Simboli di manutenzione ←

PULIZIA E MANUTENZIONE

MAX 50 X	30				
Numero max di lavaggi	Temperatura max di lavaggio	NON sopporta il trattamento con cloro	NON asciugare a mezzo tamburo	NON stirare	NON lavabile a secco

SIGNIFICATO DELLA MARCATURA CE
La marcatura CE sul prodotto significa che il prodotto soddisfa i requisiti essenziali previsti dal Regolamento UE 2016/425. La dichiarazione di conformità UE è reperibile su: www.rossini1969.it